FG2542-15

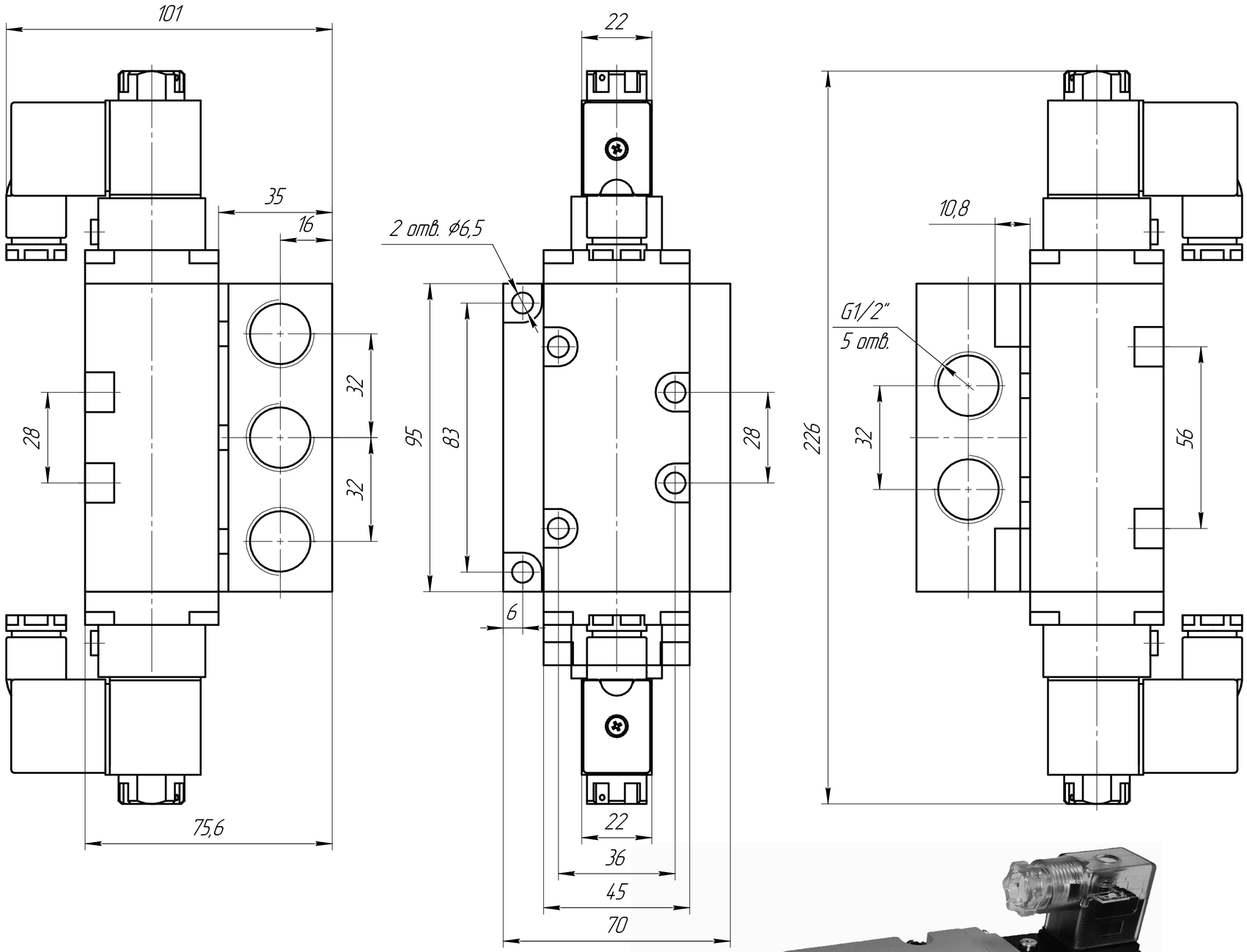

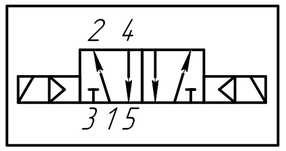

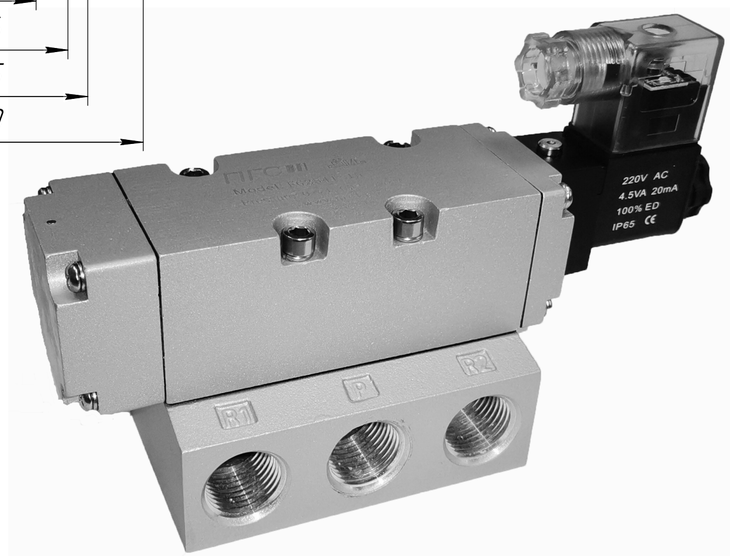

1 Производитель оставляет за собой право изменять размеры и габариты моделей без уведомления.

Изм.	Лист	№ докум.	Подп.	Дата	FG2542-15		
Разраб.					5/2 Пневмораспределитель с двухсторонним ЭМУ	Лит.	Масса	Масштаб
Пров.								
Т.контр.						Лист	Листов 1
Н.контр.					ООО "ПГС"		
Утв.							

Перв. примен. | Справ. № | Подп. и дата | Инв. № дубл. | Взам. инв. № | Подп. и дата | Инв. № подл.

Копировал | Формат А2